Exaustor EQ800TRT6

Características

Carcaça: chapa aço carbono
Hélice: com cubo de alumínio fundido e 6 pás de aço galvanizado.
Temperatura admissível de trabalho: −10°C a +40°C
Pintura: epoxi cinza
Motor: 3,0HPT6P
Classe de proteção do motor: IP55
Rotação: 1370 rpm
Corrente: (de acordo com a plaqueta do motor)
Tensão: 220/380/440V
Ruído: 93 dBA
Peso aproximado : 79,0 Kg
Embalagem : filme stretch + pallets madeira 1160x880x620mm

OBS. FOTO E DESENHOS ILUSTRATIVOS

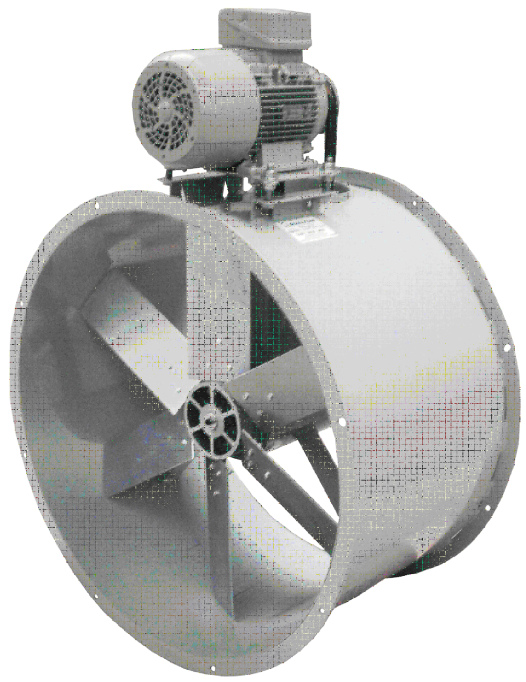

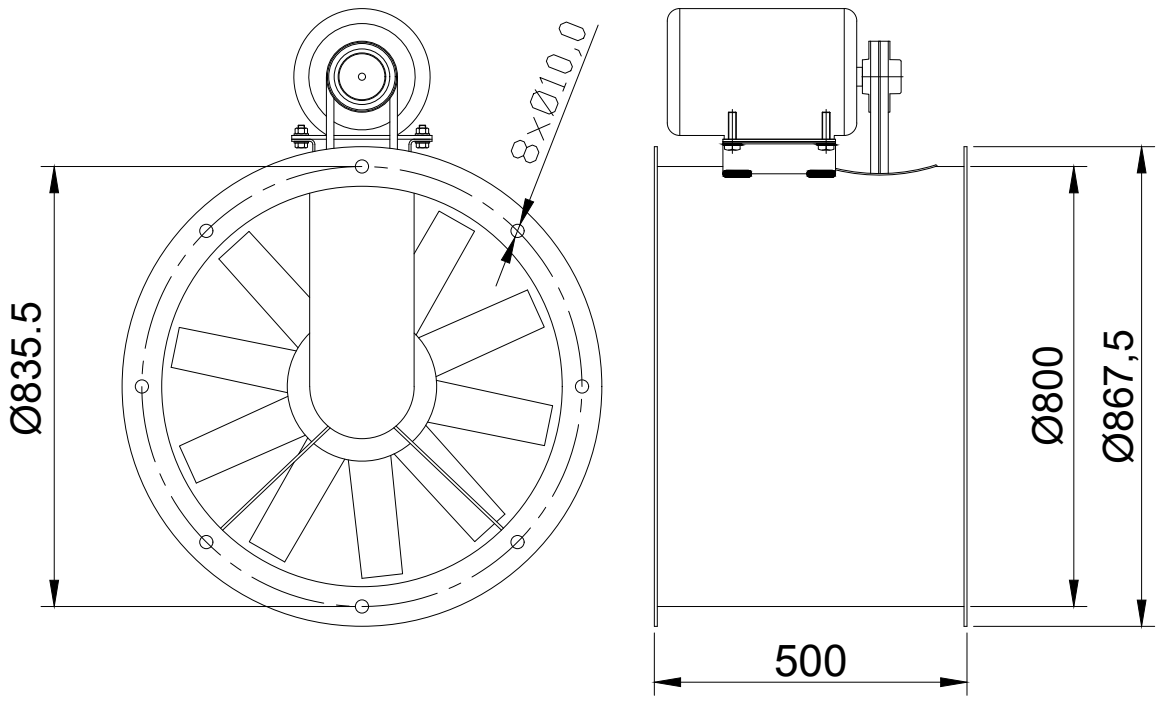

ESQUEMA DE LIGAÇÃO
VIDE PLAQUETA DO MOTOR

CURVA CARACTERÍSTICA
(20°C/760 mm Hg)

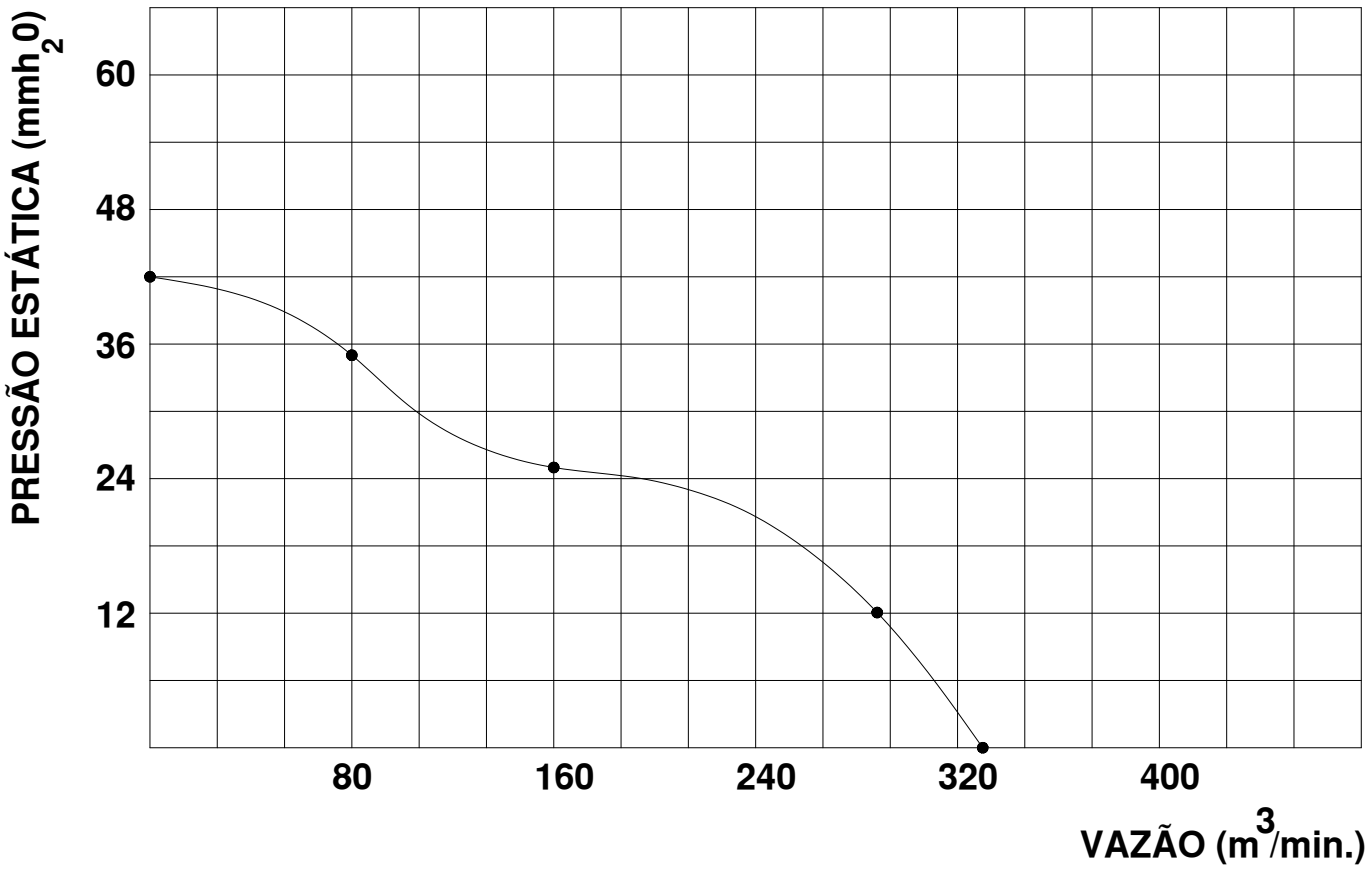

Todos os valores registrados neste folheto estão sujeitos a alterações sob critério do fabricante sem prévio aviso.

CÓPIA NÃO CONTROLADA

Qualitas Indústria Eletromecânica Ltda.
Av. Anésio Bazani, 240 Jardim Progresso Itapira−SP CEP−13973−532
Fone 19 3913−9300 − Fax 19 3913−9309 **www.qualitas.ind.br**