Exaustor Axial Smoke 600

OBS. DESENHOS ILUSTRATIVOS

Características

Carcaça: chapa aço carbono com flange e grade de proteção nos dois lados.
Hélice: com miolo em aço carbono, cubo e paletas em alumínio injetado.
Temperatura admissível de trabalho: em condição normal 40°C
Observação: em emergência 400°C por 2 horas
Pintura: epoxi cinza
Motor: 1HPT6P WEG linha especial SMOKE (Norma EN12101)
Classe de proteção do motor: IP55
Rotação: 1165 rpm
Corrente: 3,40/1,97/1,70A
Tensão: 220/380/440V
Ruído: 85 dBA
Peso aproximado : 60,0 kg
Embalagem : filme stretch + pallets madeira 700x700x670mm

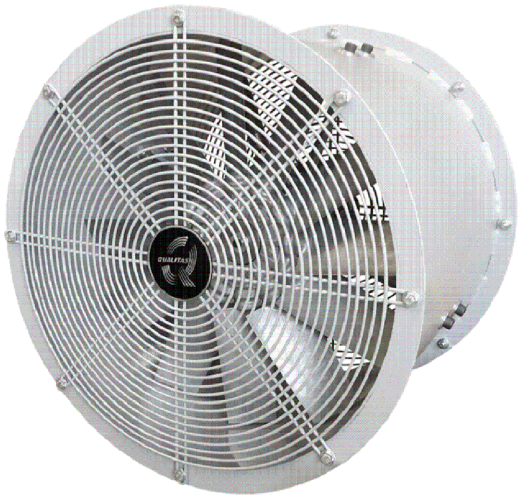

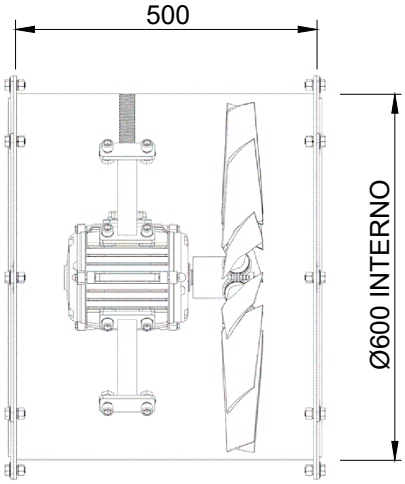

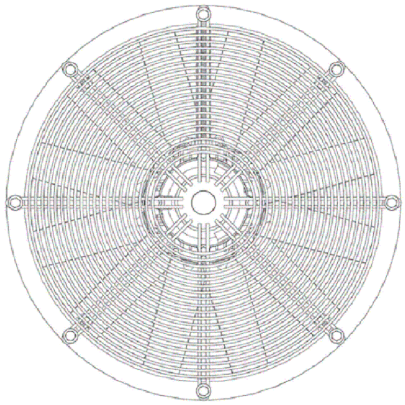

ESQUEMA DE LIGAÇÃO VIDE PLAQUETA DO MOTOR

CURVA CARACTERÍSTICA (20°C/760 mm Hg)

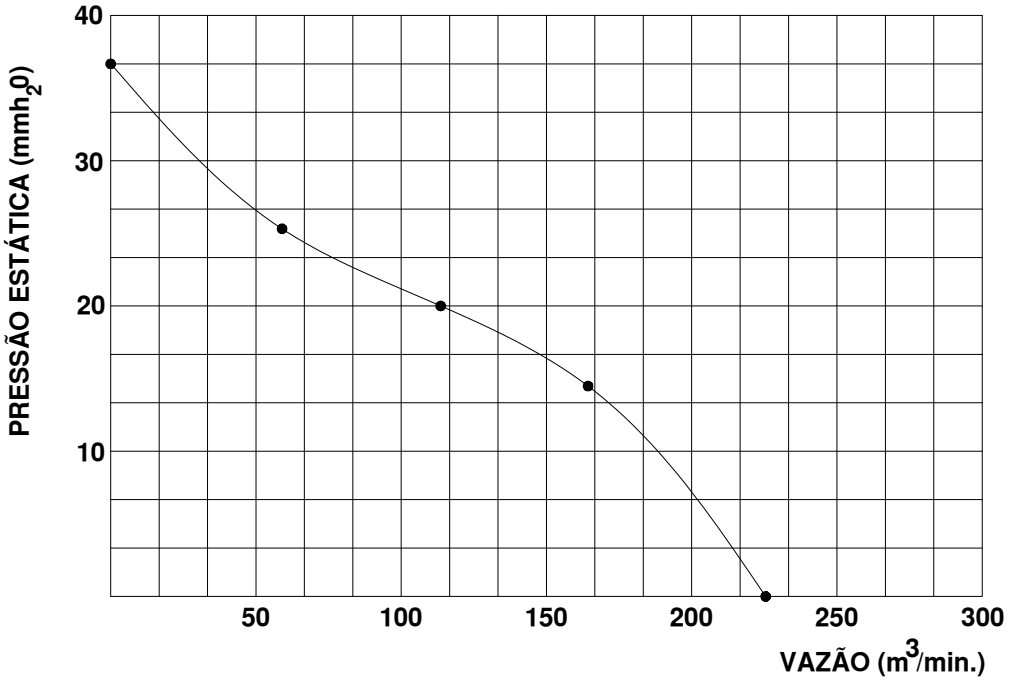

Todos os valores registrados neste folheto estão sujeitos a alterações sob critério do fabricante sem prévio aviso.

CÓPIA NÃO CONTROLADA

Qualitas Indústria Eletromecânica Ltda.
Av. Anésio Bazani, 240 Jardim Progresso Itapira–SP CEP–13973–532
Fone 19 3913–9300 – Fax 19 3913–9309 **www.qualitas.ind.br**