Ventilador Alta Vazão Naval
VAQ18M4 Naval

OBS. DESENHOS ILUSTRATIVOS

Características

Carcaça: chapa aço carbono com grade de proteção no lado da hélice
Hélice: com cubo de aço carbono e 3 pás de alumínio estampado
Temperatura admissível de trabalho: −10°C a +40°C
Pintura: tinta epoxi vermelha
Motor: 1/2HPM4P
Classe de proteção do motor: IP51
Rotação: 1700 rpm
Corrente: 4,20/2,30 A
Tensão: 127/220V
Vazão: 8000m³/h
Ruído: 75 dBA
Peso aproximado : 21,0 Kg
Embalagem : caixa de papelão 622x622x1050mm

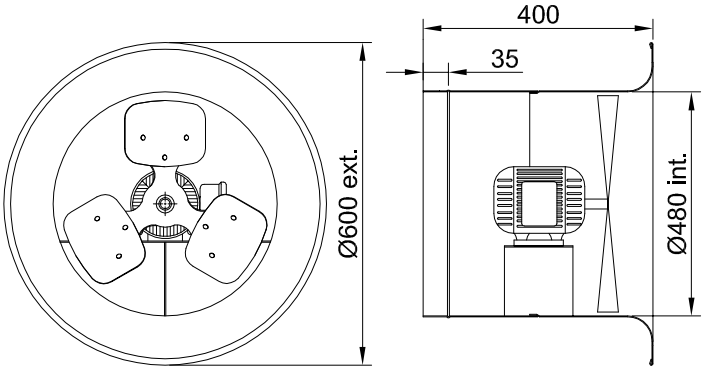

ESQUEMA DE LIGAÇÃO
VIDE PLAQUETA DO MOTOR

CURVA CARACTERÍSTICA
(20°C/760 mm Hg)

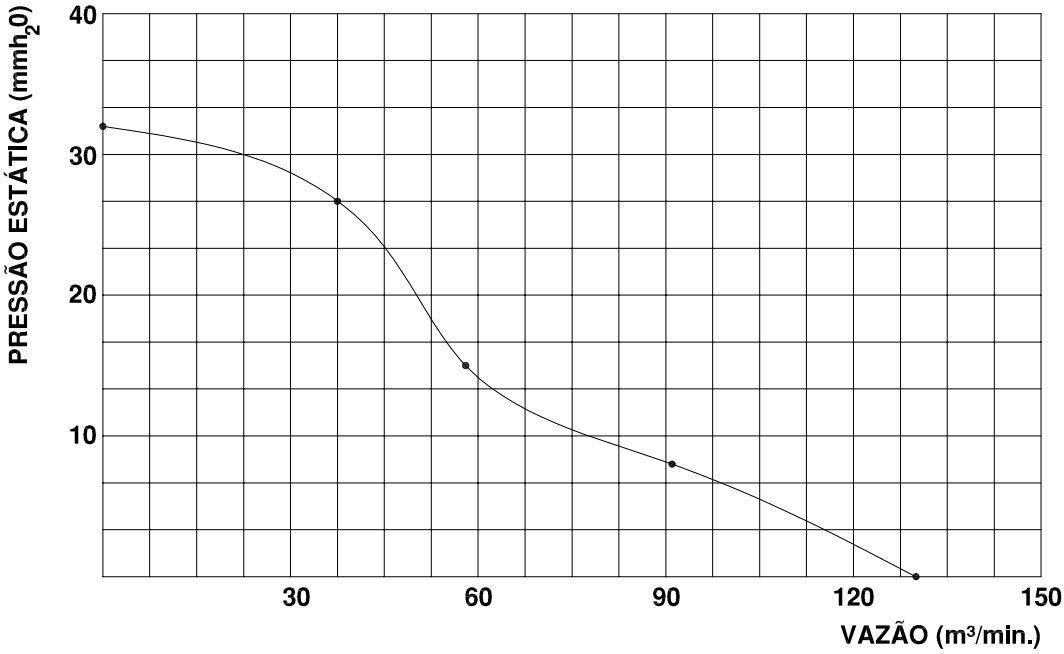

Todos os valores registrados neste folheto estão sujeitos a alterações sob critério do fabricante sem prévio aviso.

CÓPIA NÃO CONTROLADA

Qualitas Indústria Eletromecânica Ltda.
Av. Anésio Bazani, 240 Jardim Progresso Itapira−SP CEP−13973−532
Fone 19 3913−9300 − Fax 19 3913−9309 **www.qualitas.ind.br**

NORMA NBR ISO 9001 Empresa Certificada